団体試合●小学生の部

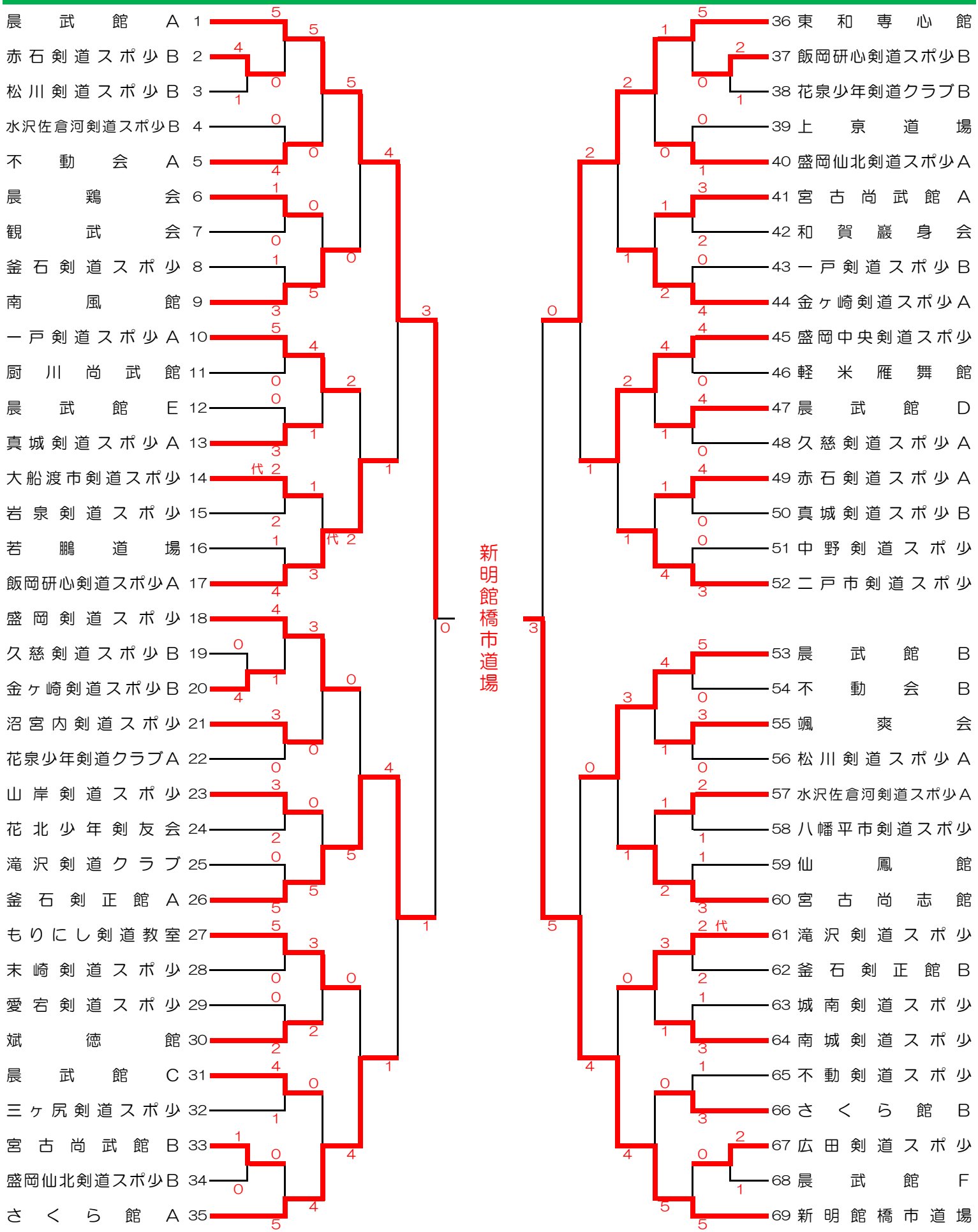
晨武館A 1
赤石剣道スポ少B 2
松川剣道スポ少B 3
水沢佐倉河剣道スポ少B 4
不動会A 5
晨鶏会 6
観武会 7
釜石剣道スポ少 8
南風館 9
一戸剣道スポ少A 10
厨川尚武館 11
晨武館E 12
真城剣道スポ少A 13
大船渡市剣道スポ少 14
岩泉剣道スポ少 15
若鵬道場 16
飯岡研心剣道スポ少A 17
盛岡剣道スポ少 18
久慈剣道スポ少B 19
金ヶ崎剣道スポ少B 20
沼宮内剣道スポ少 21
花泉少年剣道クラブA 22
山岸剣道スポ少 23
花北少年剣友会 24
滝沢剣道クラブ 25
釜石剣正館A 26
もりにし剣道教室 27
末崎剣道スポ少 28
愛宕剣道スポ少 29
斌徳館 30
晨武館C 31
三ヶ尻剣道スポ少 32
宮古尚武館B 33
盛岡仙北剣道スポ少B 34
さくら館A 35
36 東和専心館
37 飯岡研心剣道スポ少B
38 花泉少年剣道クラブB
39 上京道場
40 盛岡仙北剣道スポ少A
41 宮古尚武館A
42 和賀巖身会
43 一戸剣道スポ少B
44 金ヶ崎剣道スポ少A
45 盛岡中央剣道スポ少
46 軽米雁舞館
47 晨武館D
48 久慈剣道スポ少A
49 赤石剣道スポ少A
50 真城剣道スポ少B
51 中野剣道スポ少
52 二戸市剣道スポ少
53 晨武館B
54 不動会B
55 颯爽会
56 松川剣道スポ少A
57 水沢佐倉河剣道スポ少A
58 八幡平市剣道スポ少
59 仙鳳館
60 宮古尚志館
61 滝沢剣道スポ少
62 釜石剣正館B
63 城南剣道スポ少
64 南城剣道スポ少
65 不動剣道スポ少
66 さくら館B
67 広田剣道スポ少
68 晨武館F
69 新明館橋市道場
新明館橋市道場