団体試合●小学生の部

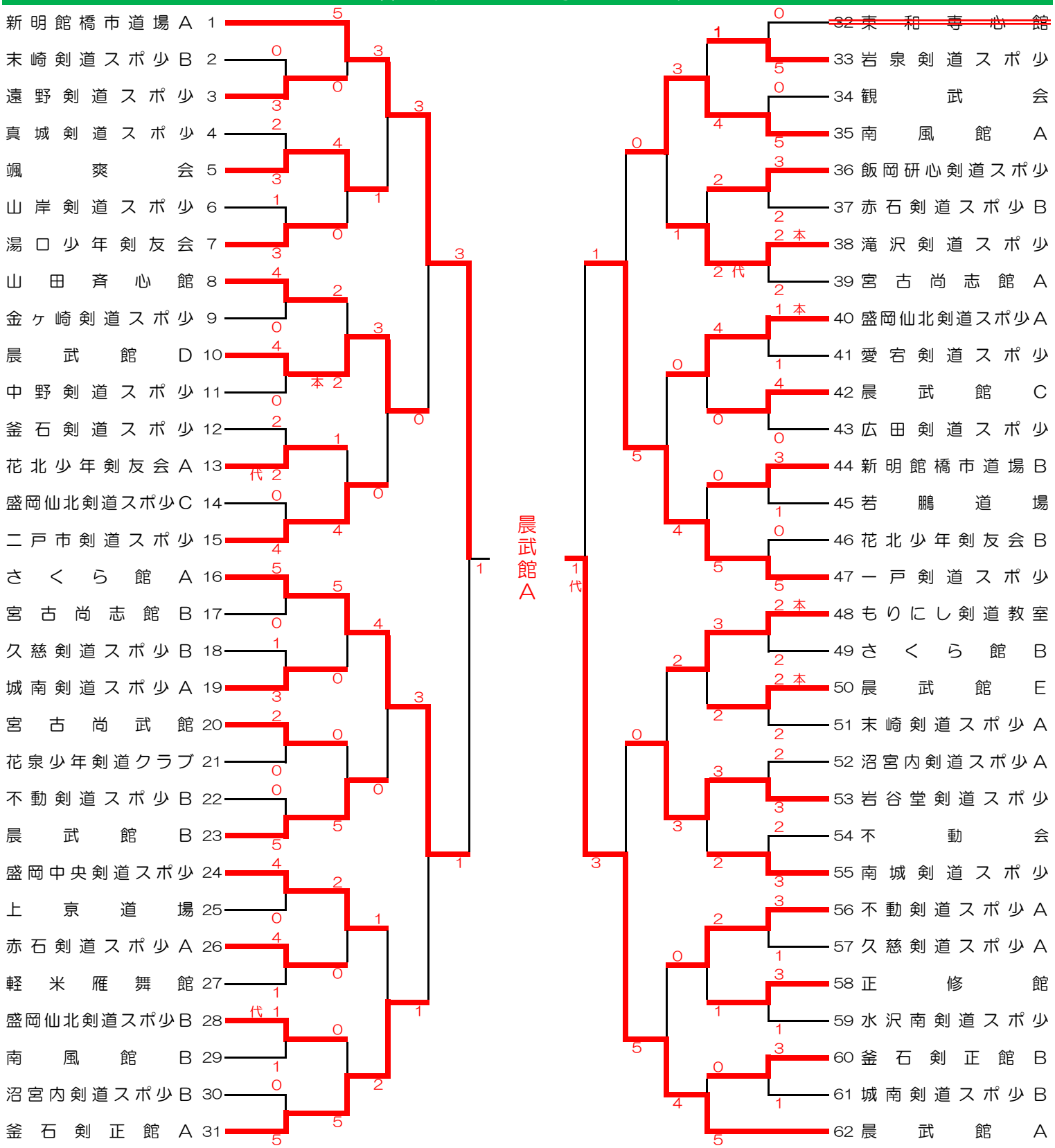
新明館橋市道場A 1
末崎剣道スポ少B 2
遠野剣道スポ少 3
真城剣道スポ少 4
颯爽会 5
山岸剣道スポ少 6
湯口少年剣友会 7
山田斉心館 8
金ヶ崎剣道スポ少 9
晨武館D 10
中野剣道スポ少 11
釜石剣道スポ少 12
花北少年剣友会A 13
盛岡仙北剣道スポ少C 14
二戸市剣道スポ少 15
さくら館A 16
宮古尚志館B 17
久慈剣道スポ少B 18
城南剣道スポ少A 19
宮古尚武館 20
花泉少年剣道クラブ 21
不動剣道スポ少B 22
晨武館B 23
盛岡中央剣道スポ少 24
上京道場 25
赤石剣道スポ少A 26
軽米雁舞館 27
盛岡仙北剣道スポ少B 28
南風館B 29
沼宮内剣道スポ少B 30
釜石剣正館A 31
32 東和専心館
33 岩泉剣道スポ少
34 観武会
35 南風館A
36 飯岡研心剣道スポ少
37 赤石剣道スポ少B
38 滝沢剣道スポ少
39 宮古尚志館A
40 盛岡仙北剣道スポ少A
41 愛宕剣道スポ少
42 晨武館C
43 広田剣道スポ少
44 新明館橋市道場B
45 若鵬道場
46 花北少年剣友会B
47 一戸剣道スポ少
48 もりにし剣道教室
49 さくら館B
50 晨武館E
51 末崎剣道スポ少A
52 沼宮内剣道スポ少A
53 岩谷堂剣道スポ少
54 不動会
55 南城剣道スポ少
56 不動剣道スポ少A
57 久慈剣道スポ少A
58 正修館
59 水沢南剣道スポ少
60 釜石剣正館B
61 城南剣道スポ少B
62 晨武館A
晨武館A