女子個人戦　（H）

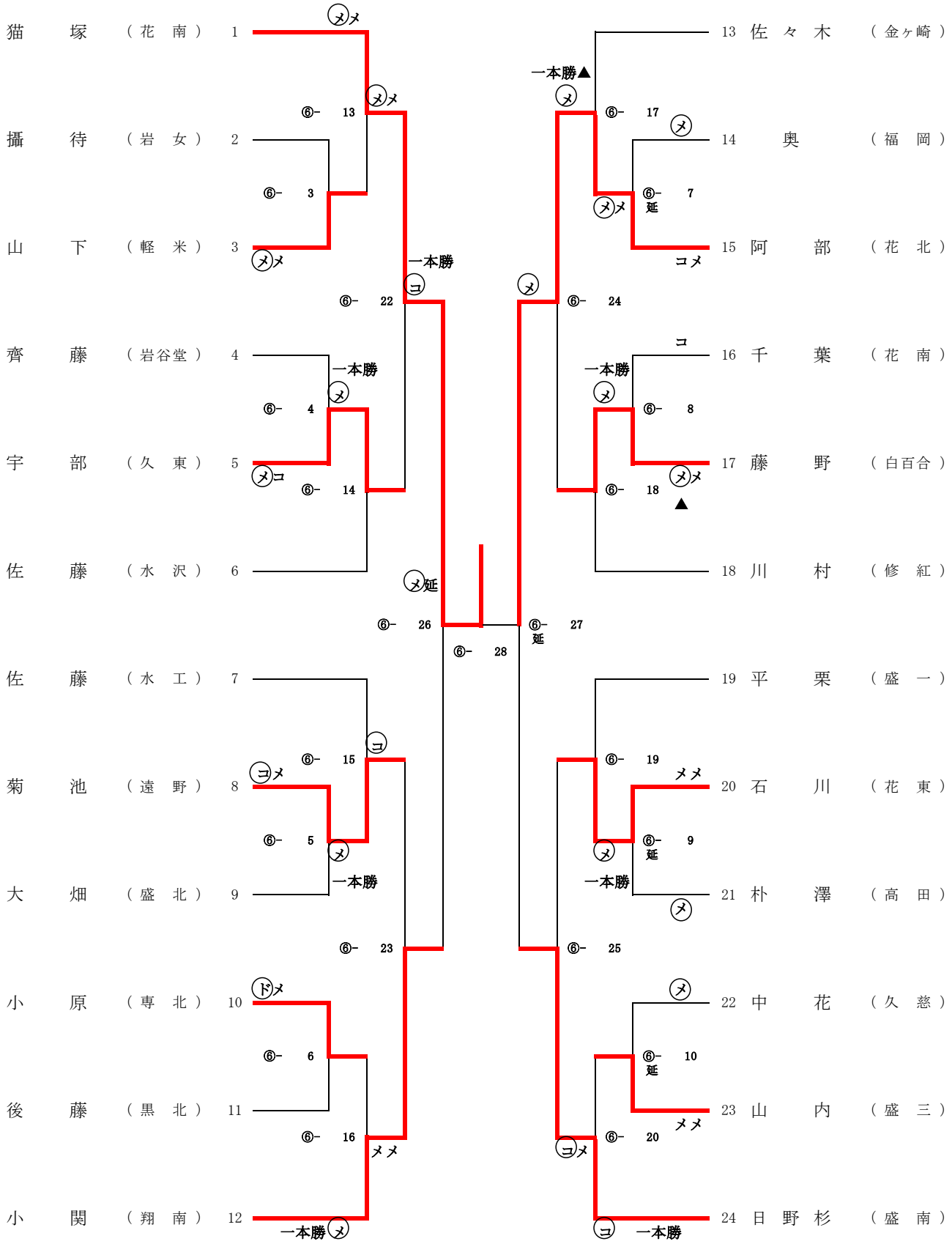
猫　塚　（花　南）　1
攝　待　（岩　女）　2
山　下　（軽　米）　3
齊　藤　（岩谷堂）　4
宇　部　（久　東）　5
佐　藤　（水　沢）　6
佐　藤　（水　工）　7
菊　池　（遠　野）　8
大　畑　（盛　北）　9
小　原　（専　北）　10
後　藤　（黒　北）　11
小　関　（翔　南）　12
13　佐々木　（金ヶ崎）
14　奥　（福　岡）
15　阿　部　（花　北）
16　千　葉　（花　南）
17　藤　野　（白百合）
18　川　村　（修　紅）
19　平　栗　（盛　一）
20　石　川　（花　東）
21　朴　澤　（高　田）
22　中　花　（久　慈）
23　山　内　（盛　三）
24　日野杉　（盛　南）
⑥- 3
⑥- 4
⑥- 5
⑥- 6
⑥- 7
⑥- 8
⑥- 9
⑥- 10
⑥- 13
⑥- 14
⑥- 15
⑥- 16
⑥- 17
⑥- 18
⑥- 19
⑥- 20
⑥- 22
⑥- 23
⑥- 24
⑥- 25
⑥- 26
⑥- 27
⑥- 28
⑥- 延
一本勝
一本勝▲