小学生低学年の部

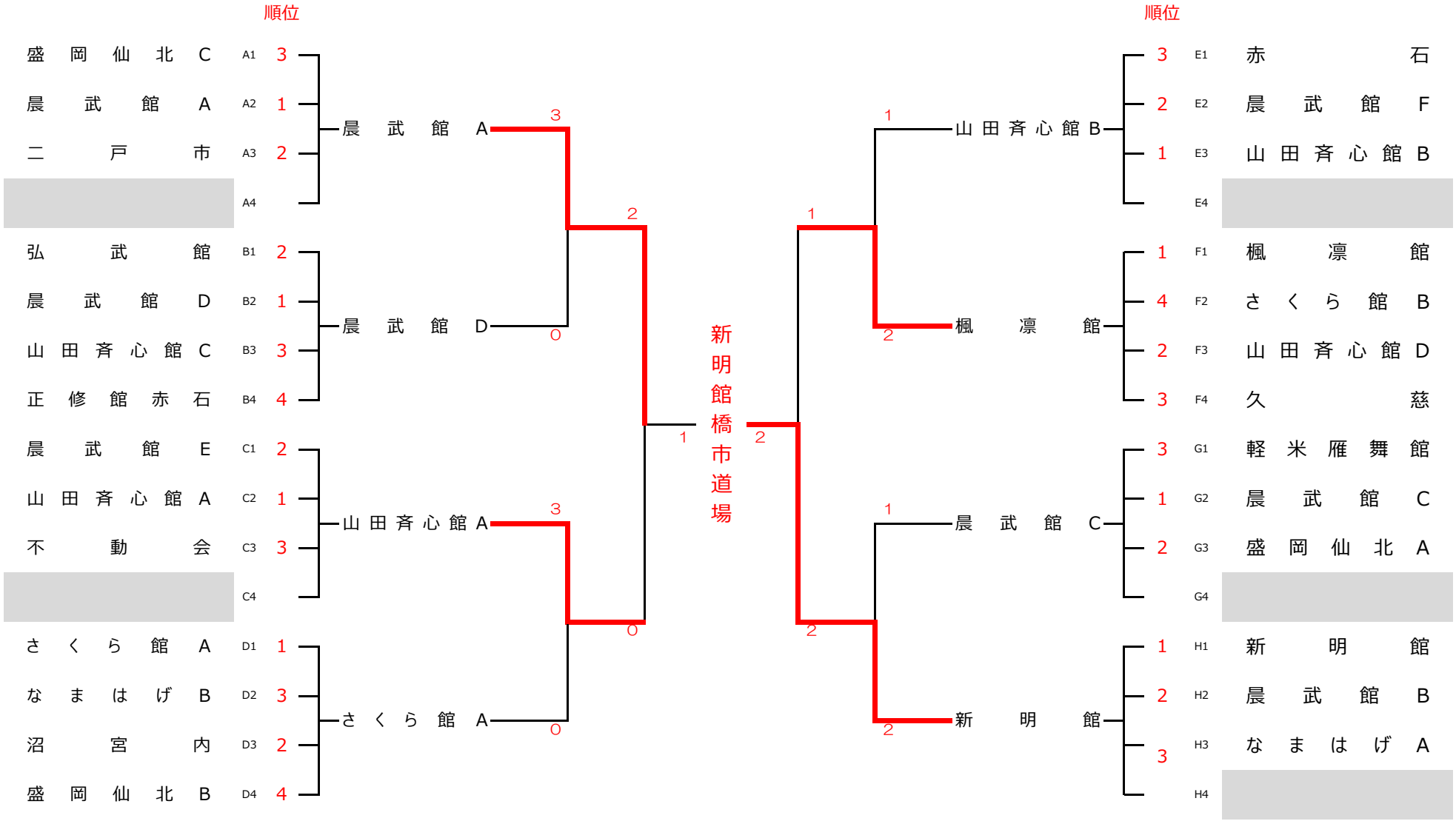
順位
盛岡仙北C A1 3
晨武館A A2 1
二戸市 A3 2
A4
晨武館A
3
弘武館 B1 2
晨武館D B2 1
山田斉心館C B3 3
正修館赤石 B4 4
晨武館D
0
2
晨武館E C1 2
山田斉心館A C2 1
不動会 C3 3
C4
山田斉心館A
3
さくら館A D1 1
なまはげB D2 3
沼宮内 D3 2
盛岡仙北B D4 4
さくら館A
0
0
1
新明館橋市道場
2
1
山田斉心館B
1
2
楓凛館
1
2
晨武館C
1
2
新明館
2
順位
3 E1 赤石
2 E2 晨武館F
1 E3 山田斉心館B
E4
1 F1 楓凛館
4 F2 さくら館B
2 F3 山田斉心館D
3 F4 久慈
3 G1 軽米雁舞館
1 G2 晨武館C
2 G3 盛岡仙北A
G4
1 H1 新明館
2 H2 晨武館B
3 H3 なまはげA
H4