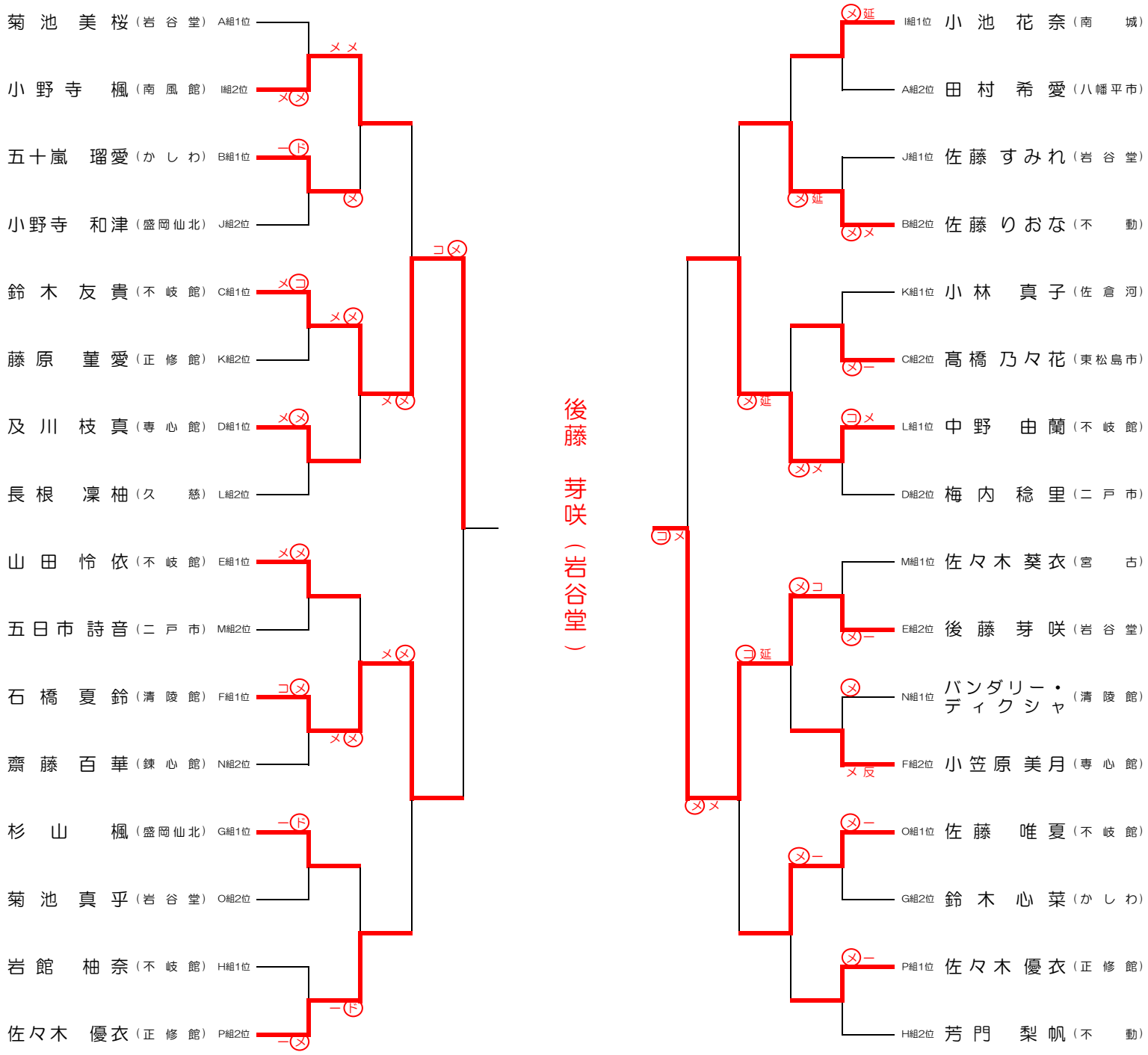１年生女子の部　決勝トーナメント