中学生女子個人戦
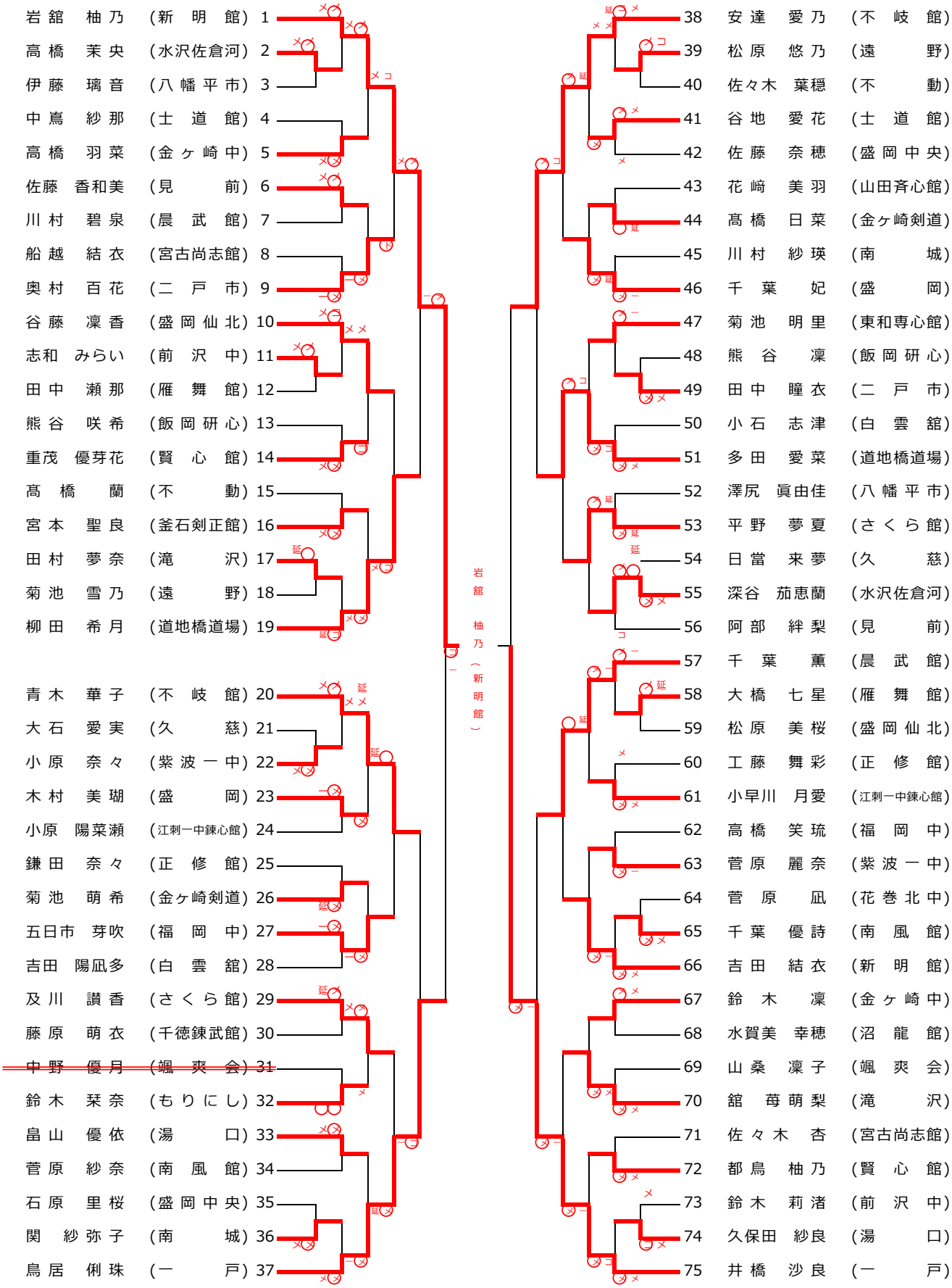
1	岩館　柚乃	（新　明　館）	
2	高橋　茉央	（水沢佐倉河）	
3	伊藤　璃音	（八幡平市）	
4	中嶌　紗那	（士　道　館）	
5	高橋　羽菜	（金ヶ崎中）	
6	佐藤　香和美	（見　　前）	
7	川村　碧泉	（晨　武　館）	
8	船越　結衣	（宮古尚志館）	
9	奥村　百花	（二　戸　市）	
10	谷藤　凜香	（盛岡仙北）	
11	志和　みらい	（前　沢　中）	
12	田中　瀬那	（雁　舞　館）	
13	熊谷　咲希	（飯岡研心）	
14	重茂　優芽花	（賢　心　館）	
15	髙橋　蘭	（不　　動）	
16	宮本　聖良	（釜石剣正館）	
17	田村　夢奈	（滝　　沢）	
18	菊池　雪乃	（遠　　野）	
19	柳田　希月	（道地橋道場）	
20	青木　華子	（不　岐　館）	
21	大石　愛実	（久　　慈）	
22	小原　奈々	（紫波一中）	
23	木村　美瑚	（盛　　岡）	
24	小原　陽菜瀬	（江刺一中錬心館）	
25	鎌田　奈々	（正　修　館）	
26	菊池　萌希	（金ヶ崎剣道）	
27	五日市　芽吹	（福　岡　中）	
28	吉田　陽凪多	（白　雲　館）	
29	及川　讃香	（さくら館）	
30	藤原　萌衣	（千徳錬武館）	
31	~~中野　優月~~	~~（颯　爽　会）~~	
32	鈴木　栞奈	（もりにし）	
33	畠山　優依	（湯　　口）	
34	菅原　紗奈	（南　風　館）	
35	石原　里桜	（盛岡中央）	
36	関　紗弥子	（南　　城）	
37	鳥居　俐珠	（一　　戸）	
38	安達　愛乃	（不　岐　館）	
39	松原　悠乃	（遠　　野）	
40	佐々木　葉穏	（不　　動）	
41	谷地　愛花	（士　道　館）	
42	佐藤　奈穂	（盛岡中央）	
43	花崎　美羽	（山田斉心館）	
44	髙橋　日菜	（金ヶ崎剣道）	
45	川村　紗瑛	（南　　城）	
46	千葉　妃	（盛　　岡）	
47	菊池　明里	（東和専心館）	
48	熊谷　凜	（飯岡研心）	
49	田中　瞳衣	（二　戸　市）	
50	小石　志津	（白　雲　館）	
51	多田　愛菜	（道地橋道場）	
52	澤尻　眞由佳	（八幡平市）	
53	平野　夢夏	（さくら館）	
54	日當　来夢	（久　　慈）	
55	深谷　茄恵蘭	（水沢佐倉河）	
56	阿部　絆梨	（見　　前）	
57	千葉　薫	（晨　武　館）	
58	大橋　七星	（雁　舞　館）	
59	松原　美桜	（盛岡仙北）	
60	工藤　舞彩	（正　修　館）	
61	小早川　月愛	（江刺一中錬心館）	
62	高橋　笑琉	（福　岡　中）	
63	菅原　麗奈	（紫波一中）	
64	菅原　凪	（花巻北中）	
65	千葉　優詩	（南　風　館）	
66	吉田　結衣	（新　明　館）	
67	鈴木　凜	（金ヶ崎中）	
68	水賀美　幸穂	（沼　龍　館）	
69	山桑　凜子	（颯　爽　会）	
70	舘　苺萌梨	（滝　　沢）	
71	佐々木　杏	（宮古尚志館）	
72	都鳥　柚乃	（賢　心　館）	
73	鈴木　莉渚	（前　沢　中）	
74	久保田　紗良	（湯　　口）	
75	井橋　沙良	（一　　戸）