全日本選手権予選

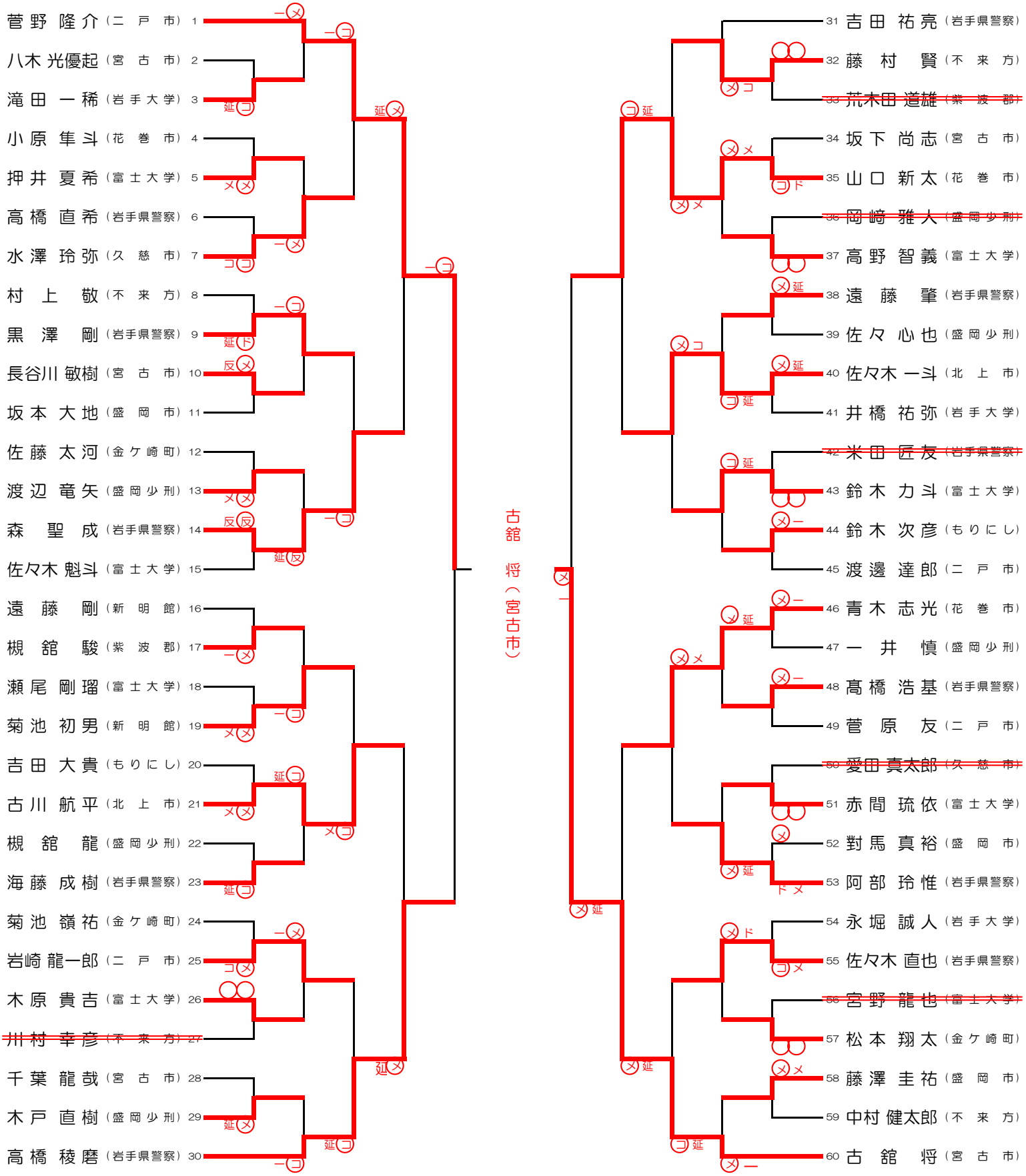
菅野 隆介（二 戸 市）1
八木 光優起（宮 古 市）2
滝田 一稀（岩手大学）3
小原 隼斗（花 巻 市）4
押井 夏希（富士大学）5
高橋 直希（岩手県警察）6
水澤 玲弥（久 慈 市）7
村上 敬（不 来 方）8
黒澤 剛（岩手県警察）9
長谷川 敏樹（宮 古 市）10
坂本 大地（盛 岡 市）11
佐藤 太河（金ケ崎町）12
渡辺 竜矢（盛岡少刑）13
森 聖成（岩手県警察）14
佐々木 魁斗（富士大学）15
遠藤 剛（新 明 館）16
槻舘 駿（紫 波 郡）17
瀬尾 剛瑠（富士大学）18
菊池 初男（新 明 館）19
吉田 大貴（もりにし）20
古川 航平（北 上 市）21
槻舘 龍（盛岡少刑）22
海藤 成樹（岩手県警察）23
菊池 嶺祐（金ケ崎町）24
岩崎 龍一郎（二 戸 市）25
木原 貴吉（富士大学）26
~~川村 幸彦（不 来 方）27~~
千葉 龍哉（宮 古 市）28
木戸 直樹（盛岡少刑）29
高橋 稜磨（岩手県警察）30
31 吉田 祐亮（岩手県警察）
32 藤村 賢（不 来 方）
~~33 荒木田 道雄（紫 波 郡）~~
34 坂下 尚志（宮 古 市）
35 山口 新太（花 巻 市）
~~36 岡崎 雅人（盛岡少刑）~~
37 高野 智義（富士大学）
38 遠藤 肇（岩手県警察）
39 佐々 心也（盛岡少刑）
40 佐々木 一斗（北 上 市）
41 井橋 祐弥（岩手大学）
~~42 米田 匠友（岩手県警察）~~
43 鈴木 力斗（富士大学）
44 鈴木 次彦（もりにし）
45 渡邊 達郎（二 戸 市）
46 青木 志光（花 巻 市）
47 一井 慎（盛岡少刑）
48 髙橋 浩基（岩手県警察）
49 菅原 友（二 戸 市）
~~50 愛田 真太郎（久 慈 市）~~
51 赤間 琉依（富士大学）
52 對馬 真裕（盛 岡 市）
53 阿部 玲惟（岩手県警察）
54 永堀 誠人（岩手大学）
55 佐々木 直也（岩手県警察）
~~56 宮野 龍也（富士大学）~~
57 松本 翔太（金ケ崎町）
58 藤澤 圭祐（盛 岡 市）
59 中村 健太郎（不 来 方）
60 古舘 将（宮 古 市）
古舘 将（宮古市）