全日本選手権予選

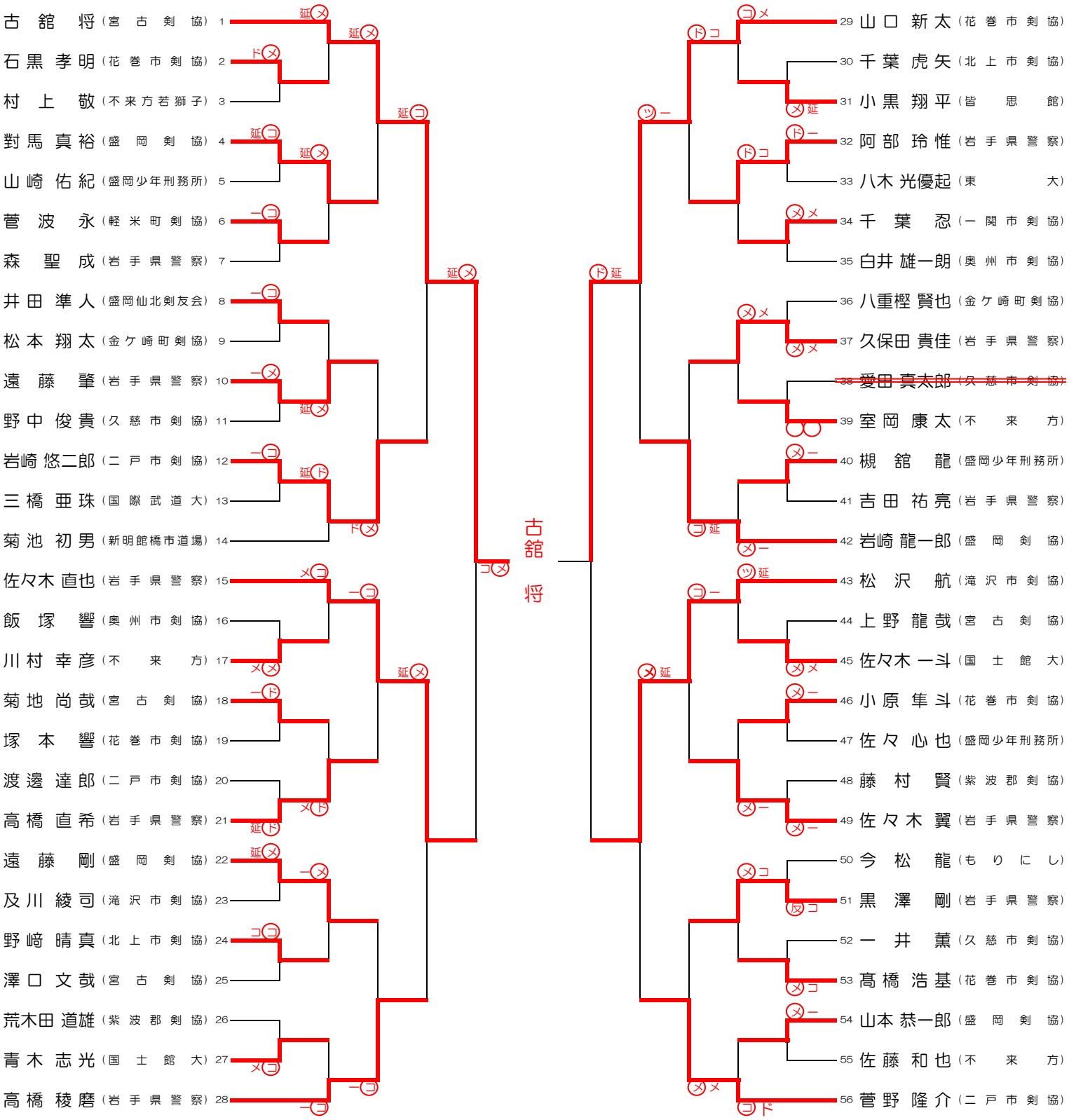
古館 将（宮古剣協）1
石黒 孝明（花巻市剣協）2
村上 敬（不来方若獅子）3
對馬 真裕（盛岡剣協）4
山崎 佑紀（盛岡少年刑務所）5
菅波 永（軽米町剣協）6
森 聖成（岩手県警察）7
井田 準人（盛岡仙北剣友会）8
松本 翔太（金ケ崎町剣協）9
遠藤 肇（岩手県警察）10
野中 俊貴（久慈市剣協）11
岩崎 悠二郎（二戸市剣協）12
三橋 亜珠（国際武道大）13
菊池 初男（新明館橋市道場）14
佐々木 直也（岩手県警察）15
飯塚 響（奥州市剣協）16
川村 幸彦（不来方）17
菊地 尚哉（宮古剣協）18
塚本 響（花巻市剣協）19
渡邊 達郎（二戸市剣協）20
高橋 直希（岩手県警察）21
遠藤 剛（盛岡剣協）22
及川 綾司（滝沢市剣協）23
野崎 晴真（北上市剣協）24
澤口 文哉（宮古剣協）25
荒木田 道雄（紫波郡剣協）26
青木 志光（国士館大）27
高橋 稜磨（岩手県警察）28
29 山口 新太（花巻市剣協）
30 千葉 虎矢（北上市剣協）
31 小黒 翔平（皆思館）
32 阿部 玲惟（岩手県警察）
33 八木 光優起（東大）
34 千葉 忍（一関市剣協）
35 白井 雄一朗（奥州市剣協）
36 八重樫 賢也（金ケ崎町剣協）
37 久保田 貴佳（岩手県警察）
38 愛田 真太郎（久慈市剣協）
39 室岡 康太（不来方）
40 槻舘 龍（盛岡少年刑務所）
41 吉田 祐亮（岩手県警察）
42 岩崎 龍一郎（盛岡剣協）
43 松沢 航（滝沢市剣協）
44 上野 龍哉（宮古剣協）
45 佐々木 一斗（国士館大）
46 小原 隼斗（花巻市剣協）
47 佐々 心也（盛岡少年刑務所）
48 藤村 賢（紫波郡剣協）
49 佐々木 翼（岩手県警察）
50 今松 龍（もりにし）
51 黒澤 剛（岩手県警察）
52 一井 薫（久慈市剣協）
53 髙橋 浩基（花巻市剣協）
54 山本 恭一郎（盛岡剣協）
55 佐藤 和也（不来方）
56 菅野 隆介（二戸市剣協）
古館 将